OMNIS Liquid Adapter

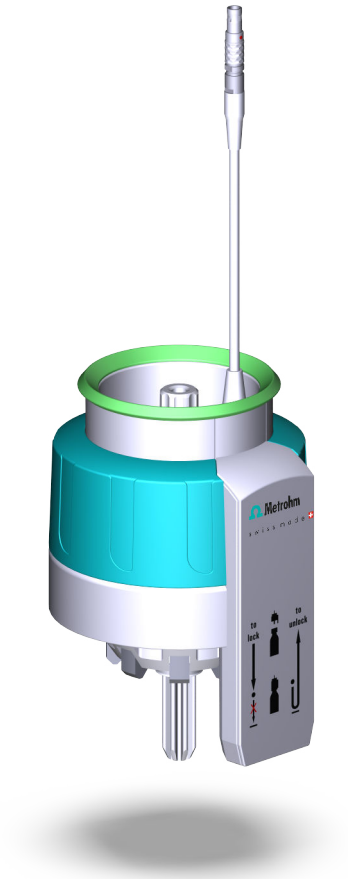

6.01600.010

Manuel d'utilisation

8.0108.8011FR / 2021-07-23

Metrohm

Metrohm AG
Ionenstrasse
CH-9100 Herisau
Suisse
+41 71 353 85 85
info@metrohm.com
www.metrohm.com

OMNIS Liquid Adapter

6.01600.010

Manuel d'utilisation

8.0108.8011FR /
2021-07-23

Technical Communication
Metrohm AG
CH-9100 Herisau

La présente documentation est protégée par les droits d'auteur. Tous droits réservés.

La présente documentation a été élaborée avec le plus grand soin. Cependant, des erreurs ne peuvent être totalement exclues. Veuillez communiquer vos remarques à ce sujet directement à l’adresse citée ci-dessus.

Exclusion de la responsabilité

Les défauts résultant de circonstances dont Metrohm n'est pas responsable, p. ex. stockage inapproprié, utilisation non conforme etc., sont expressément exclus de la garantie. Les modifications non autorisées du produit (par exemple, transformations ou ajouts) excluent toute responsabilité du fabricant pour les dommages qui en résultent et leurs conséquences. La documentation du produit Metrohm fournit des instructions et remarques à respecter strictement. Dans le cas contraire, la responsabilité de Metrohm est exclue.

Table des matières

1 Aperçu 1

1.1 OMNIS Liquid Adapter – Description du produit ... 1

1.2 OMNIS Liquid Adapter – Modèles du produit ... 1

1.3 Conventions de représentation ... 2

1.4 Informations complémentaires ... 2

1.5 Accessoires ... 3

2 Sécurité 4

2.1 Utilisation conforme ... 4

2.2 Responsabilité de l'exploitant ... 4

2.3 Exigences concernant le personnel d'exploitation ... 5

2.4 Consignes de sécurité ... 5

2.4.1 Dangers liés au potentiel électrique ... 5

2.4.2 Risques associés aux substances biologiques et chimiques dangereuses ... 6

2.4.3 Risques associés aux substances facilement inflammables ... 6

2.4.4 Risques associés à l'écoulement de liquides ... 7

2.4.5 Risques lors du transport du produit ... 7

2.5 Présentation des avertissements ... 8

2.6 Signification des symboles d'avertissement ... 9

3 Description fonctionnelle 10

3.1 OMNIS Liquid Adapter – Aperçu ... 10

3.2 OMNIS Liquid Adapter – Fonctions ... 10

3.3 Système - Signaux ... 11

4 Livraison et emballage 12

4.1 Livraison ... 12

4.2 Emballage ... 12

5 Installation 13

5.1 Installation par Metrohm ... 13

5.2 Lieu d'installation ... 13

5.3 Montage et raccordement de l'OMNIS Liquid Adapter ... 13

5.4 Assemblage de l'OMNIS Liquid Adapter ... 15

5.5 OMNIS Liquid Adapter – Enfichage du câble ... 18

6 Mise en service 19
6.1 Mise en service par Metrohm 19
7 Fonctionnement et contrôle 20
7.1 Maniement 20
7.2 Déconnexion de l'OMNIS Liquid Adapter 20
7.3 Connexion de l'OMNIS Liquid Adapter 20
8 Maintenance 22
8.1 Maintenance 22
8.2 Nettoyage de l'OMNIS Liquid Adapter 22
8.3 Désassemblage de l'OMNIS Liquid Adapter 24
8.4 OMNIS Liquid Adapter – Remplacement du couplage d'aspiration 26
9 Traitement des problèmes 27
10 Élimination 28
11 Spécifications techniques 29
11.1 Conditions ambiantes 29
11.2 OMNIS Liquid Adapter – Alimentation en énergie 29
11.3 OMNIS Liquid Adapter – Caractéristiques 29
11.4 OMNIS Liquid Adapter – Boîtier 30
11.5 OMNIS Liquid Adapter – Spécifications connecteurs 30
11.6 Spécifications relatives à l'affichage 31

1 Aperçu

1.1 OMNIS Liquid Adapter – Description du produit

L'**OMNIS Liquid Adapter (6.01600.010)** est un couplage à changement rapide pour les bouteilles de produits chimiques utilisant les mécanismes de fermeture suivants :

- **Adaptateur pour bouteille à usage unique** (monté sur les réactifs 3S de Merck / Sigma-Aldrich)
- **Adaptateur pour bouteille multi-usage (6.01601.000)** (pour toutes les autres bouteilles)

Un simple geste suffit pour permuter l'OMNIS Liquid Adapter d'une bouteille à l'autre. La connexion par câble et la connexion tubulaire restent en place.

L'OMNIS Liquid Adapter est équipé d'un lecteur RFID. Le lecteur RFID lit les informations enregistrées sur la bouteille de produit chimique et les transmet au logiciel.

1.2 OMNIS Liquid Adapter – Modèles du produit

Le produit est disponible dans les modèles ci-après :

Tableau 1 Modèles du produit

Référence article	Désignation
6.01600.010	OMNIS Liquid Adapter

Sur la plaque signalétique figurent la référence article et le numéro de série pour l'identification du produit :

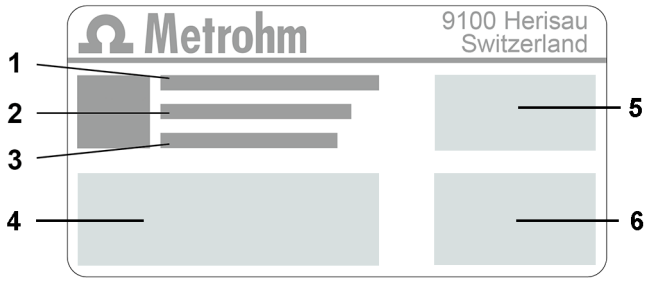

1	**(01) = référence article conforme au standard GS1**	**2**	**(21) = numéro de série**

3	**(240) = référence article Metrohm**	**4**	**Certification**
5	**Certification**	**6**	**Caractéristiques techniques**

1.3 Conventions de représentation

Les formatages suivants peuvent être utilisés dans la présente documentation :

*(5-**12**)*	Renvoi aux légendes des figures Le premier chiffre correspond au numéro de la figure. Le deuxième fait référence à l'élément du produit sur la figure.
1	Étape d'instruction Les numéros identifient l'ordre des étapes d'instruction.
Méthode	Noms de paramètres, lignes de menu, onglets et boîtes de dialogue
Fichier ▶ Créer	Chemin de menu
[Suivant]	Bouton ou touche

1.4 Informations complémentaires

La Metrohm Knowledge Base *https://guide.metrohm.com* met la version la plus récente de ce document à votre disposition. D'autres instructions, feuilles de renseignement, notes de publication, etc. sont disponibles selon le produit. La recherche plein texte et les filtres assurent un accès direct à l'information souhaitée ou au document PDF associé.

1.5 Accessoires

Vous pouvez consulter des informations actuelles relatives au contenu de la livraison et aux accessoires optionnels sur le site internet Metrohm. Télécharger ces informations comme suit :

Télécharger la liste d'accessoires

1. Afficher le site *https://www.metrohm.com*.
2. Saisir la référence article du produit (par ex. **2.1001.0010**) dans le champ de recherche.

   Le résultat de la recherche s'affiche.
3. Cliquer sur le produit.

   Des informations détaillées sur le produit s'affichent dans différents onglets.
4. Cliquer sur le lien de téléchargement du fichier PDF sous l'onglet **Accessoires**.

   Le fichier PDF contenant les données des accessoires est chargé.

Metrohm recommande de télécharger la liste d'accessoires depuis Internet et de la conserver comme référence.

2 Sécurité

2.1 Utilisation conforme

Les produits Metrohm sont utilisés à des fins d'analyse et de manipulation de produits chimiques.

L'utilisation exige donc de l'utilisateur des connaissances fondamentales et de l'expérience dans la manipulation des produits chimiques. De plus, il est nécessaire d'avoir des connaissances dans l'application des mesures de protection contre les incendies prescrites en laboratoire.

Le respect de la présente documentation technique et des instructions d'entretien constitue un élément important de la notion d'utilisation conforme.

Toute utilisation s'écartant ou divergeant de l'utilisation conforme est considérée comme non conforme.

Les informations relatives aux valeurs de fonctionnement et aux valeurs limites des différents produits sont indiquées, le cas échéant, dans la section « Caractéristiques techniques ».

Le dépassement et/ou le non-respect pendant le fonctionnement des valeurs limites indiquées constituent un danger pour les personnes et les composants. Le fabricant décline toute responsabilité pour les dommages résultant du non-respect de ces valeurs limites.

La déclaration de conformité de l'UE perd sa validité dès lors que des modifications sont opérées sur les produits et/ou les composants.

2.2 Responsabilité de l'exploitant

L'exploitant doit veiller au respect des règles fondamentales en matière de sécurité du travail et de prévention des accidents dans les laboratoires de chimie. L'exploitant a les responsabilités suivantes :

- Former le personnel à la manipulation sûre du produit.
- Former le personnel à l'utilisation du produit conformément à la documentation utilisateur (par ex. installation, utilisation, nettoyage, correction des défauts).
- Former le personnel aux règles de base de la sécurité au travail et de la prévention des accidents.
- Fournir un équipement de protection individuelle (par ex. lunettes de protection, gants).
- Fournir les outils et équipements appropriés pour effectuer le travail en toute sécurité.

Le produit ne peut être utilisé que s'il est en parfait état. Pour garantir un fonctionnement sûr du produit, les mesures suivantes sont nécessaires :

- Vérifier l'état du produit avant de l'utiliser.
- Remédier immédiatement aux carences et dysfonctionnements.
- Entretenir et nettoyer le produit régulièrement.

2.3 Exigences concernant le personnel d'exploitation

Seul un personnel qualifié peut utiliser le produit. Le personnel qualifié est constitué de personnes répondant aux exigences ci-dessous.

- Connaissance et respect des règles fondamentales en matière de sécurité au travail et de prévention des accidents pour les laboratoires chimiques.
- Connaissances de la manipulation de produits chimiques dangereux. Personnel capable de détecter et d'éviter les risques potentiels.
- Personnel formé à l'application des mesures de protection contre l'incendie pour les laboratoires.
- Les informations relatives à la sécurité ont été communiquées au personnel qui les a assimilées. Le personnel a la capacité d'utiliser le produit en toute sécurité.
- La documentation de l'utilisateur a été lue et assimilée. Le personnel fait fonctionner le produit conformément aux instructions de la documentation utilisateur.

2.4 Consignes de sécurité

2.4.1 Dangers liés au potentiel électrique

Le contact avec une tension électrique peut provoquer des blessures graves voire la mort. Pour écarter les risques liés au potentiel électrique, respecter les points ci-dessous.

- N'utiliser le produit que lorsqu'il est en parfait état. Le boîtier doit également être intact.
- N'utiliser le produit que si les capots sont en place. Si les capots sont endommagés ou manquants, déconnecter le produit de la source de courant et contacter le technicien service Metrohm local.
- Protégez les composants sous tension (par ex. le bloc d'alimentation, le câble secteur, les prises de connexion) de l'humidité.
- Toujours faire effectuer les travaux de maintenance et les réparations sur les composants électriques par un technicien service Metrohm local.

- Déconnecter immédiatement le produit de la source de courant si l'un au moins des cas suivants se produit :
  - Le boîtier est endommagé ou ouvert.
  - Des parties sous tension sont endommagées.
  - De l'humidité pénètre.

2.4.2 Risques associés aux substances biologiques et chimiques dangereuses

Le contact avec des substances biologiques dangereuses peut causer des intoxications dues à des toxines ou bien des infections dues à des micro-organismes. Le contact avec des substances chimiques agressives peut causer des intoxications ou des brûlures corrosives. Afin d'éviter les risques associés aux substances biologiques et chimiques dangereuses, tenir compte des points suivants :

- Identifier le produit conformément aux prescriptions s'il est utilisé pour des substances présentant un risque chimique potentiel et généralement soumises à l'ordonnance allemande sur les substances dangereuses.
- Porter un équipement de protection individuelle (par ex. lunettes de protection, gants).
- Utiliser les substances dangereuses volatiles sous une hotte aspirante.
- Éliminer les substances dangereuses conformément aux prescriptions.
- Nettoyer et désinfecter les surfaces contaminées.
- N'utiliser que des produits de nettoyage qui ne déclenchent pas de réactions secondaires indésirables au contact des matériaux à nettoyer.
- Éliminer les matériaux contaminés par des substances chimiques (par ex. produits de nettoyage) conformément aux prescriptions.
- En cas d'un retour à la société Metrohm AG ou à un représentant Metrohm local, procéder comme suit :
  - Décontaminer le produit ou le composant du produit.
  - Enlever l'identification de substances dangereuses.
  - Rédiger une déclaration de décontamination et la joindre au produit.

2.4.3 Risques associés aux substances facilement inflammables

L'utilisation de substances ou gaz facilement inflammables peut provoquer des incendies ou des explosions. Afin d'éviter les risques associés aux substances facilement inflammables, tenir compte des points suivants :

- Éviter les sources d'ignition.
- Utiliser une mise à la terre.
- Utiliser une hotte aspirante.

2.4.4 Risques associés à l'écoulement de liquides

Un écoulement de liquides peut causer des blessures et endommager le produit. Afin d'éviter les risques associés à l'écoulement de liquides, tenir compte des points suivants :

- Vérifier régulièrement que le produit et les accessoires ne fuient pas et que leurs raccords ne sont pas desserrés.
- Remplacer sans tarder les composants et les raccords non étanches.
- Serrer les raccords desserrés.
- Ne pas desserrer les connexions tubulaires sous pression.
- Ne pas déconnecter les tuyaux sous pression.
- Sortir les extrémités des tuyaux des récipients avec précaution.
- Laisser s'écouler les liquides avec précaution hors des tuyaux vers des récipients appropriés.
- Introduire complètement les pointes de burette dans les récipients.
- Enlever les liquides qui se sont écoulés et les éliminer conformément aux prescriptions.
- En cas de suspicion d'infiltration de liquide dans l'appareil, le déconnecter de sa source de courant. Faire ensuite vérifier l'appareil par un technicien service Metrohm local.

2.4.5 Risques lors du transport du produit

Des substances chimiques ou biologiques peuvent être renversées pendant le transport du produit. Des parties du produit peuvent tomber et être endommagées. Des substances chimiques ou biologiques et des pièces en verre cassées peuvent entraîner un risque de blessure. Afin de garantir un transport sécurisé, tenir compte des points suivants :

- Retirer les pièces non fixées (par ex. racks d'échantillons, récipients d'échantillons, flacons) avant le transport.
- Retirer les liquides.
- Soulever le produit avec les deux mains par la plaque de base et le transporter.
- Soulever et transporter les produits lourds en conformité stricte avec les instructions.

2.5 Présentation des avertissements

Il existe 4 niveaux de risque liés aux avertissements. Les mots-clés suivants sont utilisés dans les avertissements pour classifier les niveaux de risque :

- **DANGER** identifie une situation dangereuse qui entraîne selon toute probabilité une blessure grave ou la mort si elle n'est pas évitée.
- **AVERTISSEMENT** identifie une situation dangereuse qui peut entraîner une blessure grave ou la mort si elle n'est pas évitée.
- **ATTENTION** identifie une situation dangereuse qui peut entraîner une blessure bénigne voire de gravité moyenne si elle n'est pas évitée.
- **AVIS** identifie une situation dangereuse qui peut entraîner un dommage matériel si elle n'est pas évitée.

Les avertissements sont représentés de façon différente (couleur et symbole d'avertissement) en fonction du niveau de risque :

⚠ DANGER

Type et source du danger

Conséquences en cas de non-observation de l'avis : une blessure irréversible pouvant entraîner la mort est très probable.

- Mesures permettant d'éviter les dangers

⚠ AVERTISSEMENT

Type ou source du danger

Conséquences en cas de non-observation de l'avis : une blessure grave pouvant entraîner la mort est possible.

- Mesures permettant d'éviter les dangers

⚠ ATTENTION

Type ou source du danger

Conséquences en cas de non-observation de l'avis : une blessure de gravité bénigne à moyenne est possible.

- Mesures permettant d'éviter les dangers

2.6 Signification des symboles d'avertissement

Cette documentation utilise les symboles d'avertissement suivants :

Tableau 2 Symbole d'avertissement conforme à la norme ISO 7010

Symbole d'avertissement	Signification
	Symbole d'avertissement général
	Avertissement concernant la tension électrique
	Avertissement concernant les blessures aux mains
	Avertissement concernant les objets pointus
	Avertissement concernant les surfaces brûlantes
	Avertissement concernant le risque biologique
	Avertissement concernant les substances toxiques
	Avertissement concernant les substances inflammables
	Avertissement concernant les substances caustiques
	Avertissement concernant le rayonnement optique
	Avertissement concernant les faisceaux laser

En fonction de la destination du produit, les étiquettes d'avertissement correspondantes doivent être apposées sur le produit.

3 Description fonctionnelle

3.1 OMNIS Liquid Adapter – Aperçu

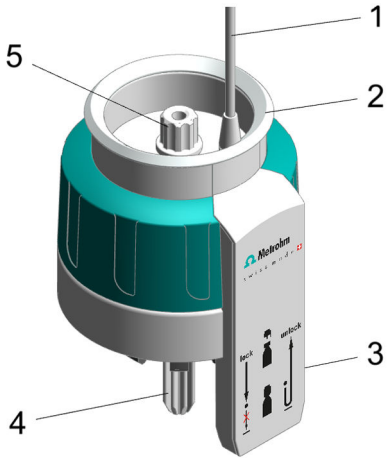

Figure 1 OMNIS Liquid Adapter – Composants

1	**Câble**	**2**	**Affichage de l'état**
3	**Lecteur RFID**	**4**	**Tuyau d'aspiration** Composant de 6.01600.xxx
5	**Adaptateur de tuyau** Composant de 6.01600.xxx		

3.2 OMNIS Liquid Adapter – Fonctions

Le principe de base

Il n'existe aucune liaison fixe entre l'OMNIS Liquid Adapter et la bouteille pour produits chimiques que vous devez desserrer pour remplacer la bouteille. Vous pouvez permuter l'OMNIS Liquid Adapter sans problème d'une bouteille à l'autre.

Transfert de liquide

Le transfert de liquide est assuré par le tuyau d'aspiration intégré dans l'OMNIS Liquid Adapter. Lorsque vous connectez l'OMNIS Liquid Adapter sur la bouteille, le tuyau d'aspiration exerce une pression sur le tuyau d'aspiration dans la bouteille pour produits chimiques. Il se crée une liaison étanche.

Transfert de données sans contact

Les informations relatives au contenu de la bouteille pour produits chimiques sont mémorisées sur une étiquette RFID collée sur l'adaptateur pour

bouteille. L'OMNIS Liquid Adapter est équipé d'un lecteur d'étiquette RFID pour la lecture de ces données.

Le câble de données fixé sur l'OMNIS Liquid Adapter transmet les informations à l'appareil d'analyse et au logiciel.

3.3 Système - Signaux

Des composants du système dotés d'indicateurs d'état affichent leur état de service par des couleurs et/ou des séquences de clignotement. La signification des couleurs et séquences de clignotement est présentée dans le tableau suivant.

Signal visuel		Signification
	La LED s'allume en jaune.	Démarrage du système ou initialisation
	La LED clignote en jaune (lentement).	Prêt pour l'établissement de la connexion ou pour l'accouplement
	La LED clignote en jaune (rapidement).	L'établissement de la connexion a commencé ou l'accouplement est en cours
	La LED s'allume en vert.	Opérationnel
	La LED clignote en vert (lentement).	En service
	La LED clignote en rouge (rapidement).	Dérangement ou erreur

Certains composants du système n'utilisent qu'une partie des séquences de clignotement représentées.

4 Livraison et emballage

4.1 Livraison

Contrôler immédiatement les points suivants à la réception de la livraison :

- Vérifier son intégralité à l'aide du bon de livraison.
- Vérifier que le produit n'est pas endommagé.
- Si la livraison est incomplète ou endommagée, veuillez contacter votre représentant Metrohm local.

4.2 Emballage

Le produit et les accessoires sont livrés dans un emballage protecteur spécial. Conserver impérativement cet emballage afin de garantir un transport sécurisé du produit. Si une vis de sécurité de transport est présente, la conserver et la réutiliser également.

5 Installation

5.1 Installation par Metrohm

En règle générale, l'installation du système est prise en charge par le technicien service Metrohm local.

5.2 Lieu d'installation

Le produit est exclusivement adapté à un fonctionnement en intérieur et ne doit pas être utilisé dans une atmosphère explosible.

Les exigences suivantes concernant le lieu d'installation s'appliquent :

- La pièce est bien ventilée, protégée du rayonnement solaire direct et des variations de température excessives.
- La surface de pose est stable et ne vibre pas. La surface de pose doit être adaptée aux dimensions et au poids des composants (voir les caractéristiques techniques).
- Tous les câbles et connecteurs sont accessibles pendant le fonctionnement. Les câbles sont posés de sorte à garantir la sécurité (aucun risque de trébuchement).
- Le poste de travail est conçu de façon ergonomique et assure un fonctionnement sans dérangement du produit.

5.3 Montage et raccordement de l'OMNIS Liquid Adapter

L'OMNIS Liquid Adapter peut être accroché en toute sécurité dans le support de bouteille aux appareils OMNIS.

L'OMNIS Liquid Adapter est équipé d'un câble de données. Le câble transmet les données enregistrées sur l'étiquette RFID de la bouteille de produits chimiques au système. C'est pourquoi il doit être raccordé à l'appareil ou au module qui reçoit les données. Tous les appareils ou modules pouvant recevoir les données de l'OMNIS Liquid Adapter sont équipés d'une prise MSI. Les prises MSI sont marquées du symbole .

Monter l'OMNIS Liquid Adapter à l'appareil

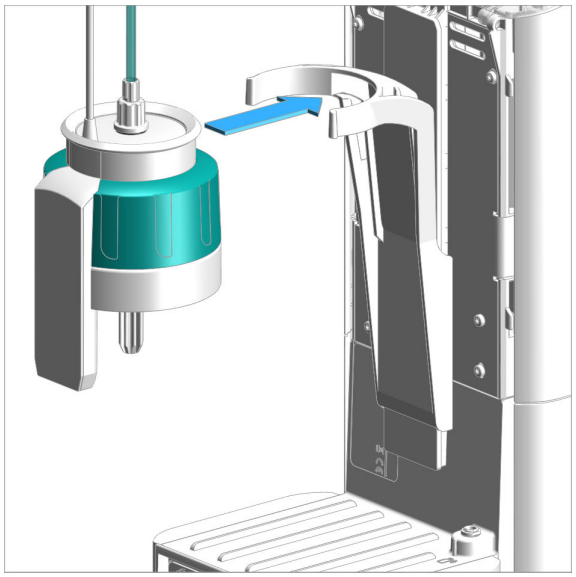

Introduire l'OMNIS Liquid Adapter dans le support de bouteille.

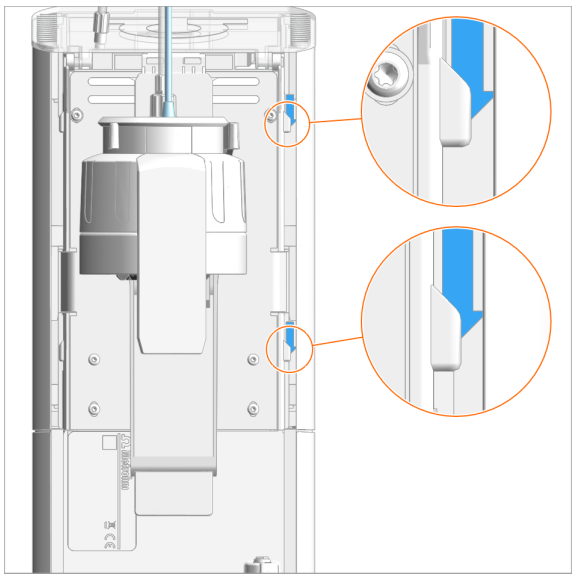

Passer le câble de l'OMNIS Liquid Adapter dans la protection de câble droite de l'appareil tout en glissant le câble derrière les deux languettes.

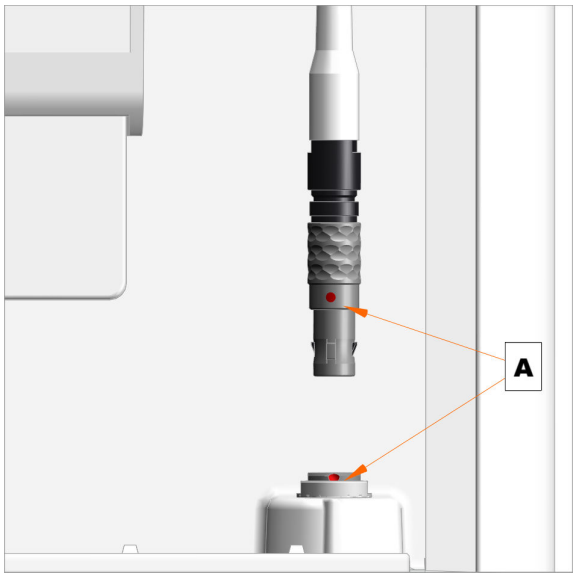

1. Aligner le point rouge situé sur la fiche sur le point rouge de la prise MSI [A].
2. Enfoncer la fiche jusqu'à ce qu'elle s'encliquette de manière perceptible.

Le câble est facile à enficher.
- Si la fiche est difficile à brancher, ne pas faire usage de force !
- Exercer une légère pression en tournant la fiche à droite ou à gauche jusqu'à ce qu'elle s'encliquette dans la prise.

Câble de rallonge

Des câbles de rallonge dans deux longueurs sont disponibles pour l'OMNIS Liquid Adapter :

Tableau 3 Câble de rallonge

Numéro de commande	Longueur
6.02106.000	55 cm
6.02106.010	2 m

Pour s'assurer que la transmission de données est complète, utiliser **un** seul câble de rallonge.

5.4 Assemblage de l'OMNIS Liquid Adapter

Monter le couplage d'aspiration

Conditions préalables :
- Le couplage d'aspiration (6.01602.000) est fraîchement nettoyé et sa lèvre d'étanchéité, ainsi que sa surface d'étanchéité, sont intactes.
- L'adaptateur de tuyau est démonté du couplage d'aspiration.

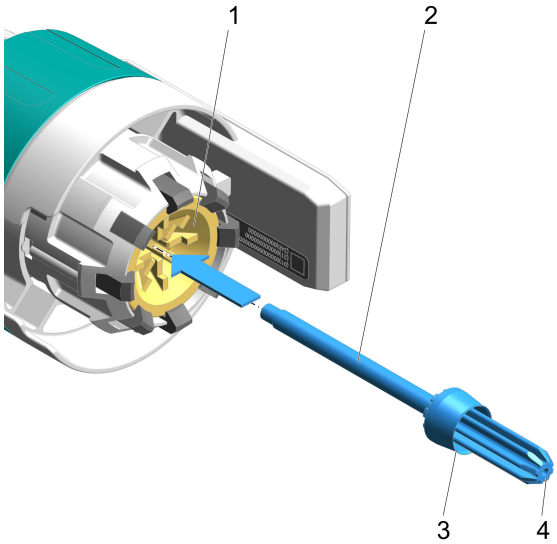

Insérer le tuyau d'aspiration

Insérer le tuyau d'aspiration **(2)** par le bas dans le cône de couplage **(1)** de l'OMNIS Liquid Adapter tout en veillant à ne pas endommager la lèvre d'étanchéité **(3)** et la surface d'étanchéité **(4)**.

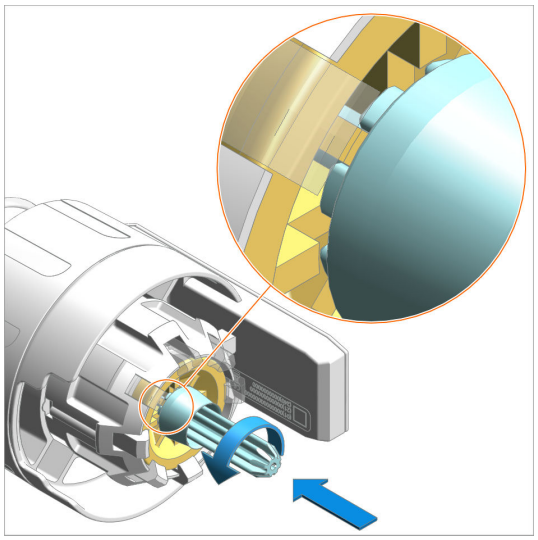

Monter le tuyau d'aspiration

1. Pousser le tuyau d'aspiration plus loin.
2. Tourner légèrement le tuyau d'aspiration de manière à ce que ses dents s'encliquettent dans les espaces vides de l'OMNIS Liquid Adapter, voir la figure.
3. Pousser le tuyau d'aspiration jusqu'en butée dans l'OMNIS Liquid Adapter.

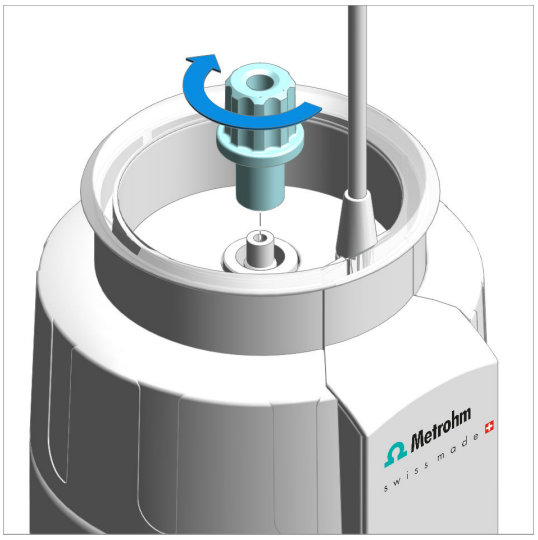

Visser l'adaptateur de tuyau

Visser l'adaptateur de tuyau par le haut.

Connecter le tuyau FEP

Accessoires

- Tuyau FEP avec connecteur M6 (6.1805.XXX)

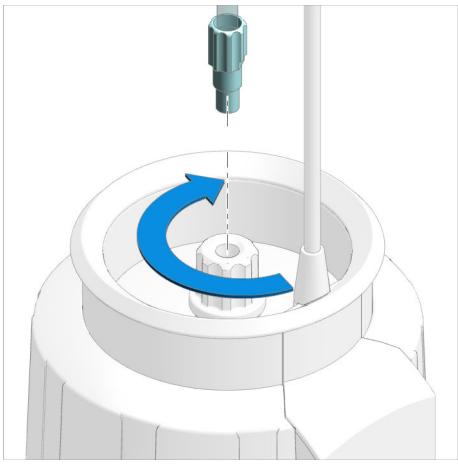

Visser manuellement le tuyau FEP à l'adaptateur de tuyau.

Enficher le câble

Pour le raccordement du câble à l'appareil ou au module souhaité prévu pour la réception des données, voir *(voir "OMNIS Liquid Adapter – Enficchage du câble", Chapitre 5.5, page 18)*.

5.5 OMNIS Liquid Adapter – Enfichage du câble

Le câble de l'OMNIS Liquid Adapter transmet les données enregistrées sur l'étiquette RFID de la bouteille de produits chimiques au système. C'est pourquoi il doit être raccordé à l'appareil ou au module qui reçoit les données. Tous les appareils ou modules pouvant recevoir les données de l'OMNIS Liquid Adapter sont équipés d'une prise MSI et marqués du symbole .

Enficher le câble

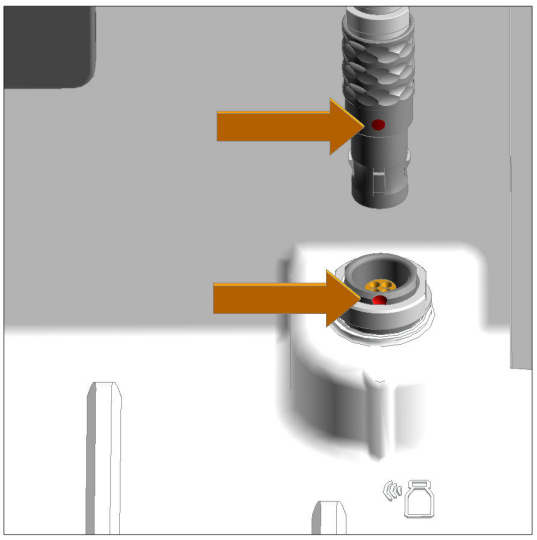

1. Aligner le point rouge situé sur le câble sur le point rouge de la prise MSI.
2. Enfoncer la fiche jusqu'à ce qu'elle s'encliquette de manière perceptible.

La fiche est facile à enfoncer.

- Si la fiche est difficile à enfoncer, ne pas faire usage de force !
- Exercer une légère pression en tournant la fiche à droite ou à gauche, jusqu'à ce qu'elle s'encliquette dans la prise.

6 Mise en service

6.1 Mise en service par Metrohm

En règle générale, la mise en service du système est prise en charge par le technicien service Metrohm local.

7 Fonctionnement et contrôle

7.1 Maniement

Le produit peut être commandé par le logiciel OMNIS. Pour en savoir plus sur le logiciel OMNIS, voir *OMNIS Help*.

7.2 Déconnexion de l'OMNIS Liquid Adapter

Déconnecter l'OMNIS Liquid Adapter

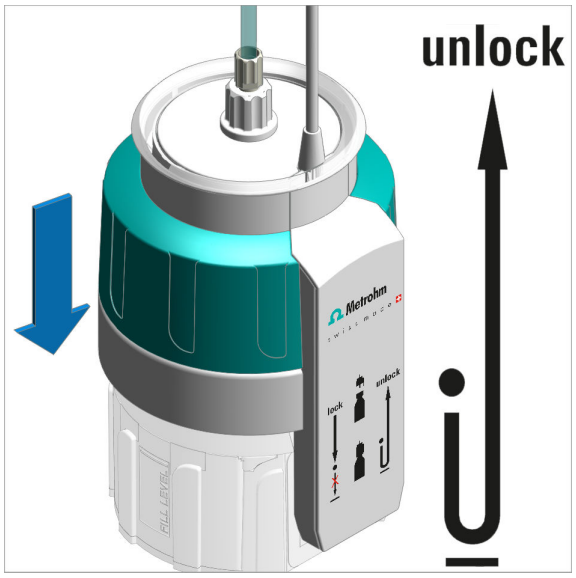

1. Appuyer sur l'OMNIS Liquid Adapter *(voir l'inscription « unlock » sur l'OMNIS Liquid Adapter)*.

L'OMNIS Liquid Adapter se déconnecte de l'adaptateur pour bouteille et peut alors être enlevé.

7.3 Connexion de l'OMNIS Liquid Adapter

Une connexion de l'OMNIS Liquid Adapter est possible seulement avec un des adaptateurs pour bouteille suivants.

- Adaptateur pour bouteille à usage unique
- Adaptateur pour bouteille multi-usage (6.01600.100)

Connecter l'OMNIS Liquid Adapter

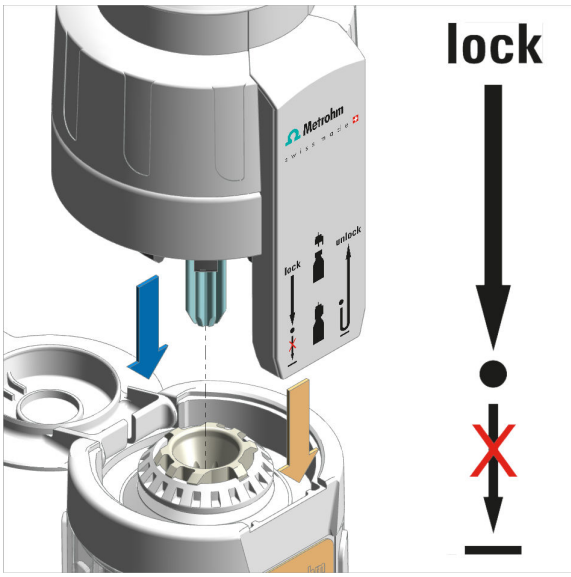

1. Ouvrir le couvercle à clipser de la bouteille.
2. Tourner l'OMNIS Liquid Adapter de manière à ce que le lecteur RFID de l'OMNIS Liquid Adapter et l'étiquette RFID de la bouteille soient alignés.
3. Poser l'OMNIS Liquid Adapter sur la bouteille et appuyer dessus jusqu'au premier point de pression seulement *(voir l'inscription « lock » sur l'OMNIS Liquid Adapter)*.

L'OMNIS Liquid Adapter s'encliquète sur la bouteille.

8 Maintenance

8.1 Maintenance

Assurer la maintenance régulière du produit afin d'éviter les dysfonctionnements et de garantir une longue durée de vie.

- Metrohm recommande de faire appel à un personnel qualifié de la société Metrohm AG pour effectuer la maintenance des produits dans le cadre d'un entretien annuel. En cas de travail fréquent avec des produits chimiques caustiques et corrosifs, des intervalles de maintenance plus courts sont nécessaires.
- N'exécuter que les travaux de maintenance décrits dans les présentes instructions. Veuillez contacter votre technicien service Metrohm local pour effectuer d'autres travaux de maintenance et réparations. Il vous donnera à tout moment des conseils spécialisés liés à la maintenance et l'entretien de tous les produits Metrohm.
- N'utiliser que des pièces de rechange conformes aux exigences techniques du fabricant. Les pièces de rechange d'origine y répondent en toutes circonstances.

8.2 Nettoyage de l'OMNIS Liquid Adapter

Nettoyage du tuyau d'aspiration

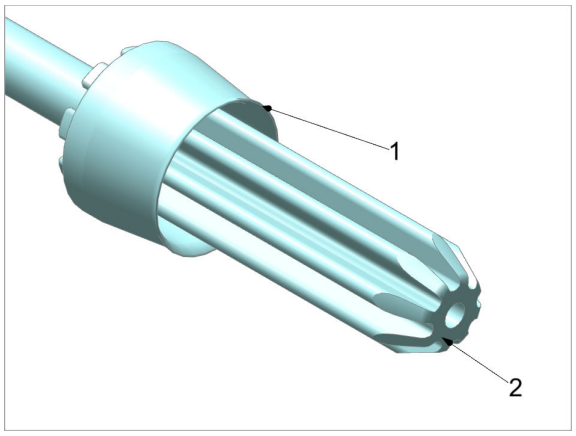

1. Rincer abondamment le tuyau d'aspiration à l'eau courante.
   Sécher à l'aide d'un chiffon humide non pelucheux.
2. Vérifier si la lèvre d'étanchéité (**1**) et la surface d'étanchéité (**2**) sont propres et intactes.

S'il n'est plus possible de nettoyer la lèvre d'étanchéité ou la surface d'étanchéité du tuyau d'aspiration, monter un nouveau tuyau d'aspiration.

Nettoyage de l'OMNIS Liquid Adapter

ATTENTION

Endommagement de l'appareil dû à la pénétration de liquide

Dégâts matériels sur l'appareil ou dysfonctionnements en raison de la pénétration de liquide (p. ex. pendant le nettoyage).

L'appareil n'est pas étanche aux projections d'eau. Pendant le nettoyage, il y a risque de pénétration de liquide à l'intérieur de l'appareil et d'endommagement de celui-ci (p. ex. sur le système électrique).

- Ne pas nettoyer l'appareil à l'eau courante.
- Ne pas utiliser de pissette pour nettoyer l'appareil.
- Essuyer l'appareil uniquement avec un chiffon humide et minutieusement.

Essuyer soigneusement l'OMNIS Liquid Adapter de l'extérieur avec un chiffon humide.

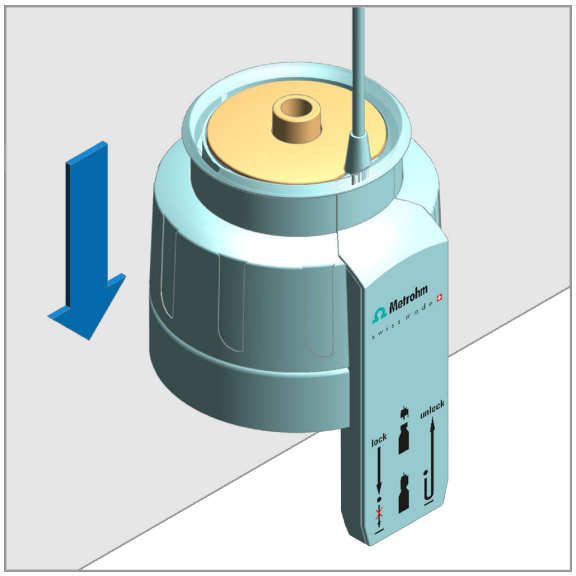

1. Pour que la partie encastrée soit mieux accessible, poser l'OMNIS Liquid Adapter sur le bord d'une table. Appuyer l'OMNIS Liquid Adapter vers le bas et maintenez-le ainsi.
   La partie encastrée se soulève.
2. Nettoyer minutieusement la surface et la cavité prévue pour le tuyau d'aspiration à l'aide d'un chiffon humide.
3. Si l'intérieur de la cavité est encrassé, le nettoyer avec un coton tige humidifié.
4. Relâcher le boîtier de l'OMNIS Liquid Adapter.

Encrassement par des substances organiques

En cas d'encrassement de l'OMNIS Liquid Adapter par des substances organiques, nettoyez-le avec de l'éthanol, du méthanol et/ou de l'isopropanol.

Ne pas utiliser de solvants à l'acétone pour le nettoyage de l'OMNIS Liquid Adapter. L'acétone attaque l'inscription de l'OMNIS Liquid Adapter.

8.3 Désassemblage de l'OMNIS Liquid Adapter

Démonter le tuyau d'aspiration

Déconnecter le câble avant de désassembler l'OMNIS Liquid Adapter.

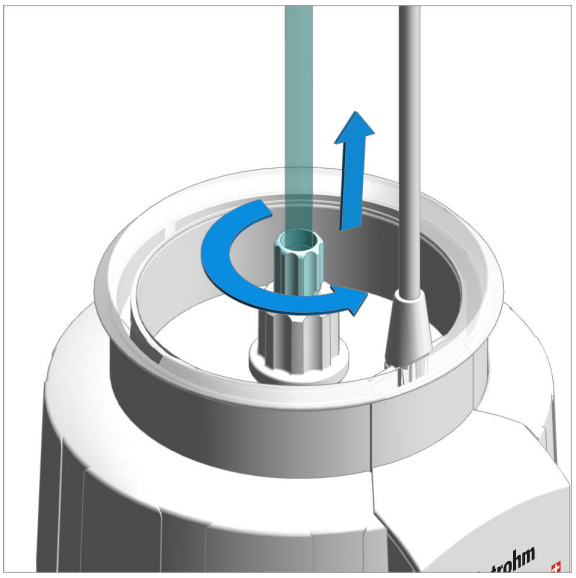

Déconnecter le tuyau FEP

Dévisser le tuyau FEP.

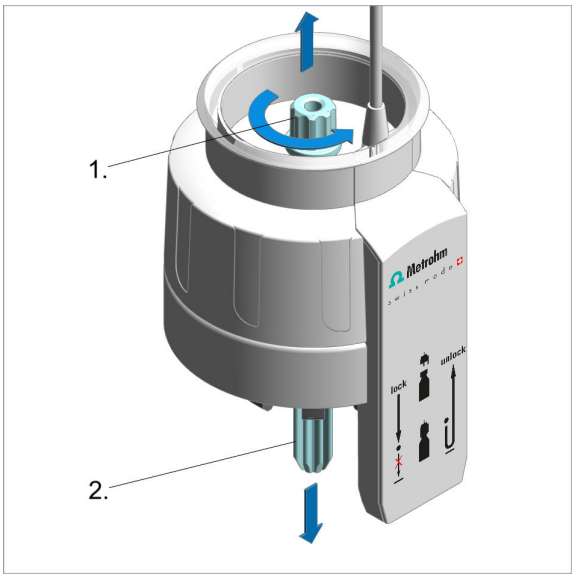

Déconnecter le tuyau d'aspiration

1. Dévisser l'adaptateur de tuyau.
2. Sortir le tuyau d'aspiration vers le bas.

8.4 OMNIS Liquid Adapter – Remplacement du couplage d'aspiration

Problèmes d'étanchéité

Si la lèvre d'étanchéité ou la surface d'étanchéité du couplage d'aspiration sont sales ou endommagées, l'étanchéité de l'OMNIS Liquid Adapter ne saurait être garantie.

La lèvre d'étanchéité, ainsi que la surface d'étanchéité du tuyau d'aspiration doivent toujours être propres et intactes.

- Vérifier à chaque remplacement de bouteille l'état du couplage d'aspiration.
- Ne monter qu'un couplage d'aspiration neuf ou nettoyé et intact.
- Ne pas utiliser de couplage d'aspiration ayant servi pendant plus d'un an.

Remplacer le couplage d'aspiration

- L'ancien couplage d'aspiration est démonté.
- Le couplage d'aspiration est nettoyé et contrôlé.
- Un couplage d'aspiration neuf (6.01602.000) est disponible.

1. Pour le remplacement du couplage d'aspiration, procéder comme décrit sous **Assemblage de l'OMNIS Liquid Adapter**, voir *(voir "Assemblage de l'OMNIS Liquid Adapter", Chapitre 5.4, page 15)*.

9 Traitement des problèmes

Les messages de dérangements et d'erreurs s'affichent dans le logiciel de contrôle ou dans le logiciel embarqué (par ex. sur l'écran d'affichage d'un appareil) et contiennent les informations suivantes :

- Descriptions des causes du dérangement (par ex. moteur bloqué)
- Descriptions des problèmes au niveau du contrôle (par ex. paramètre manquant ou non valide)
- Informations relatives à la résolution du problème

Les composants du système dotés d'indicateurs d'état signalent également les dérangements et erreurs avec une LED rouge clignotante.

La plupart du temps, le traitement des problèmes sur le produit n'est possible qu'à l'aide du logiciel de contrôle ou du logiciel embarqué (par ex. initialisation, déplacement vers une position définie).

voir aussi

Système - Signaux (Chapitre 3.3, page 11)

10 Élimination

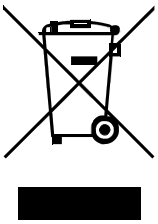

Éliminer les produits chimiques et le produit de façon réglementaire afin d'atténuer les effets négatifs sur l'environnement et la santé. Les autorités locales, les services d'élimination des déchets ou encore les revendeurs fournissent des informations plus détaillées concernant l'élimination. Pour éliminer les appareils électriques usagés dans les règles de l'art au sein de l'Union européenne, observer la directive UE relative aux DEEE (DEEE = déchets d'équipements électriques et électroniques).

11 Spécifications techniques

11.1 Conditions ambiantes

Gamme nominale de fonctionnement	+5 à +45 °C	à une humidité relative de l'air de 80 % max., sans condensation
Stockage	+5 à +45 °C	

11.2 OMNIS Liquid Adapter – Alimentation en énergie

Tension nominale	24 V CC
Puissance absorbée	2 W max.

11.3 OMNIS Liquid Adapter – Caractéristiques

Dimensions		
Diamètre	84 mm	
Hauteur	129 mm	sans câble
Profondeur	86 mm	
Poids	210 g	

11.4 OMNIS Liquid Adapter – Boîtier

Matériaux		
Enveloppe		
Adaptateur	PP	Polypropylène
Partie humide	PFA	Perfluoralkoxylalkan
Degré de protection IP	IP 20	

11.5 OMNIS Liquid Adapter – Spécifications connecteurs

Alimentation en énergie		
Prise		Connecteur rond 4 pôles, taille 00, 0°
MSI	Metrohm Solution Identification	
Type de câble		Gaine de câble polychlorure de vinyle (PVC), blindée
Longueur du câble	0,6 m	Compris dans les accessoires Metrohm
RFID		
Transfert de données		Radio
Technologie		ISO/CEI 14443 A, MIFARE, inductif
Fréquence	13,56 MHz	
Portée	50 mm max.	

11.6 Spécifications relatives à l'affichage

Voyant d'état	LED	multicolore